Uppgifter om grundkartan

Utdrag ur Örnsköldsviks kommuns primärkarta, kompletterad november 2013
Fastighetsredovisningen aktuell 21 oktober 2013
Koordinatsystem: SWEREF 99 18 45
Höjdsystem: Ö-viks lokala
Mätklass: II
Upprättad 20 november 2013
Fastighetsredovisningen kontrollerad 23 februari 2016

Utdrag ur Örnsköldsviks kommuns översiktskarta

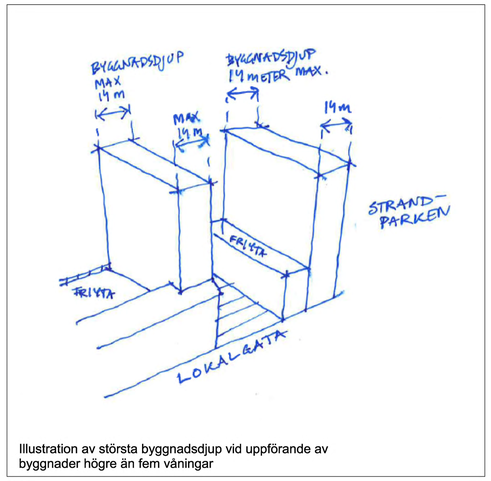

Illustration av största byggnadsdjup vid uppförande av byggnader högre än fem våningar

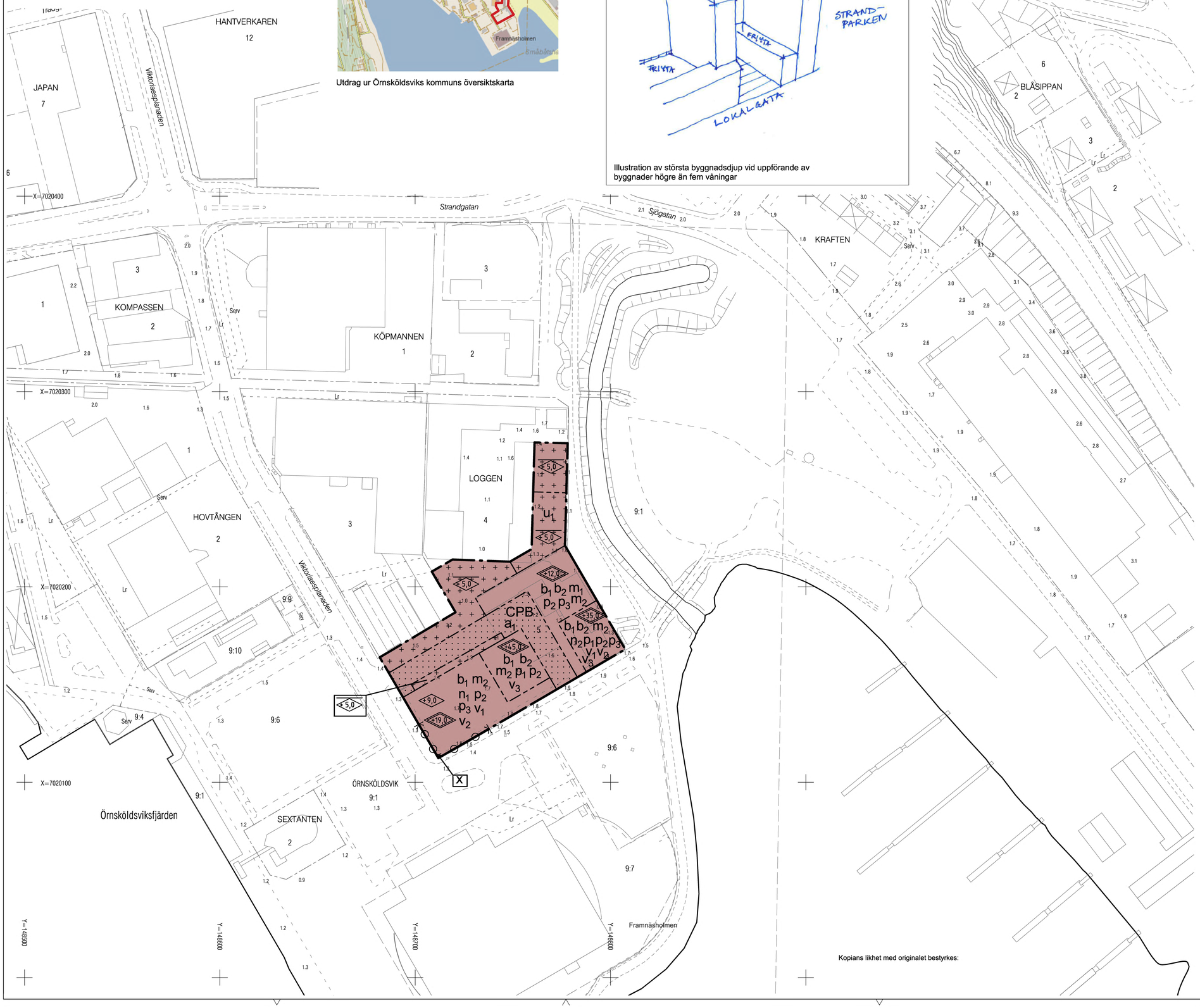

Kopians likhet med originalet bestyrkes:

Grundkartans beteckningar

- Fastighetsgräns
- Traktgräns
- LOGGEN — Traktnamn
- 4 — Fastighetsbeteckning
- Byggnader, fasadlinjer redovisade
- Byggnader, takens begränsningslinjer redovisade
- Staket
- Mur
- Slänt
- Väg
- 0.0 — Avvägd höjd
- Rutnätspunkt

Planbestämmelser

Följande gäller inom områden med nedanstående beteckningar. Endast angiven användning och utformning är tillåten. Bestämmelser utan beteckning gäller inom hela området.

Gränser

- Detaljplanegräns
- Egenskapsgräns

Användning av mark och vatten

Kvartersmark

- CPB — Centrum och Parkering. Bostäder endast från våning två och uppåt.

Begränsningar av markens bebyggande

- Marken får inte förses med byggnader
- På marken får endast komplementbyggnad placeras
- u_1 — Byggnader får inte uppföras så att de hindrar åtkomst av allmännyttiga underjordiska ledningar till angränsande fastighet
- x — Marken ska vara tillgänglig för allmännyttig gång- och cykeltrafik

Markens anordnande

Mark och vegetation

- n_1 — Friytan för bostäder ska vara minst 400 m² och minst 250 m² av friytan ska vara planterad
- n_2 — Friytan för bostäder ska vara minst 300 m² och minst 150 m² av friytan ska vara planterad

Utfart och stängsel

- K — Körbar förbindelse får inte anordnas

Placering, Utformning, Utförande

Placering

- p_1 — Byggnad ska placeras med kortsida i riktning mot sydost
- p_2 — Byggnad ska placeras högre än 2,0 meter över normalvattenstånd
- p_3 — Byggnad ska endast placeras i liv vid med fastighetsräns mot gatumark

Utformning och omfattning

- v_1 — Dörr får endast öppnas direkt ut mot gång- och cykelväg om entrén är indragen med avfasade hörn
- v_2 — Balkonger får inte anordnas ut över gatumark
- v_3 — Största byggnadsdjup ska vara 14,0 meter vid uppförande av byggnad högre än fem våningar, se illustration på plankartan
- < 0.0 — Högsta nockhöjd i meter över nollplanet
- < 0.0 — Högsta totalhöjd i meter över nollplanet
- < 0.0 — Lägsta byggnadshöjd i meter över nollplanet

Byggnadsteknik

- b_1 — Endast källarlösa hus
- b_2 — Byggnader över en våning ska grundläggas på pålar

Skydd mot störningar

- m_1 — En ytledes passage för dagvatten ska anordnas som skydd mot översvämning. Denna passage får vid behov anläggas lägre än 2,0 meter över normalvattenstånd.
- m_2 — För bostäder där buller från industriverksamhet överskrider 50 dB(A) dagtid 06:00-18:00 eller 45 dB(A) kvälls-/nattetid 18:00-06:00 ska bostäderna utformas så att minst hälften av boningsrummen i varje lägenhet får högst 45dB(A) dag/kvällstid 06:00-22:00 och högst 40 dB(A) nattetid 22:00-06:00 (ekvivalent ljudnivå som frifältsvärde vid fasad). Minst en gemensam uteplats i anslutning till bostäderna ska utföras eller placeras så att den utsätts för högst 45 dB(A) industri- och verksamhetsbuller (ekvivalent nivå som frifältsvärde vid fasad). Bullerskydd i glas får anordnas utöver angiven totalhöjd.

Administrativa bestämmelser

Genomförandetid

Genomförandetiden är tio år från den dag planen vinner laga kraft

Ändrad lovplikt, lov med villkor

Startbesked får inte ges för förändrad markanvändning förrän markens lämplighet för bebyggande har säkerställts genom att föroreningar i marken har avhjälpts

Strandskydd

- a_1 — Upphävande av strandskydd inom hela planområdet

PLANKARTA
LOGGEN 5 M.FL.

ÖRNSKÖLDSVIKS KOMMUN
VÄSTERNORRLANDS LÄN

UPPRÄTTAD MARS 2016
SAMHÄLLSBYGGNADSFÖRVALTNINGEN, ÖRNSKÖLDSVIK

Antagen: Samhällsbyggnadsnämnden 16 juni 2016, § 77
Laga kraft: 2 maj 2017

STINA FAHLGREN
ENHETSCHEF BYGG

PATRIK JANSSON
STADSARKITEKT

SKALA 1:1000 - A1
0 10 20 30 40 50 100 150

2284K-P16/0616/1